kadotec
WASSERTECHNIK

KADOSOFT IMPRESSION PRO 15

ENTHÄRTUNGSANLAGE FÜR ZWEIFAMILIENHÄUSER

Weiches Wasser für mehr Lebensqualität

Vorzugsweise für Haushalte mit 3 bis 4 Personen und einem Tagesverbrauch bis zu 350 Liter und einer Eingangshärte < 20 ˚ dH

Kabinetteinzelenthärter gebaut nach DVGW Richtlinie zur Enthärtung von eisen- und manganfreiem Trink- und Brauch -wasser | **Kalt max. 30 °C**

bestehend aus:
Drucktank 8 x 17 aus GfK gefüllt mit monodispersem Enthärterharz mit Trinkwasser- und Lebensmittelzulassung US FDA 21 CFR 173, eingebaut in einen Kabinettsalzbehälter aus PE, Absaugeinrichtung über Spezial-Injektor mit ca. 0,25 l/h Saugleistung. Damit ist sicher gestellt, dass die Salzsole ganz langsam eingesaugt wird und die von der DVGW vorgegebene Kontaktzeit erreicht wird. Verbindungsleitung zum Zentralsteuerventil, CLACK WS 1 CK (1"AG) aus Noryl gefertigt. **Eingebaute Desinfektionseinrichtung** zur sicheren Entkeimung des Harzbettes. Zwangsregeneration spätestens alle 96 Stunden gemäß EN 1717 Vorgabe. Bereits Werkseitig programmiert.

Technische Daten: Fließdruck min. 2,5 bar, Wasserdruck max. 6 bar, Wassertemperatur max. 30 °C, Rohwasser- und Weichwasseranschluss DN 25 R 1" AG, Kanalanschluss 12 mm, Elektroanschluss 230 V/50 Hz, 12 V sekundär, **Steckerfertig mit Schukostecker**

Eingebautes Verschneideventil

Im Lieferumfang weiter enthalten:
Anschlussschläuche, Montageblock mit Feinverschneidung, Härtemessbesteck und Abwasserschlauch

Anlagen gefertigt in Deutschland

Auf Wunsch Montage + Wartung durch Werkskundendienst

Kadotec Wassertechnik
Part of AQUA Management GmbH
Emil-von-Behring-Str. 3, 63128 Dietzenbach

Tel. +49 (0) 6074 8053113 Fax +49 (0) 6074 8053111
E-Mail info@kadotec.de http:// www.kadotec.de

KADOSOFT IMPRESSION PRO 15

ENTHÄRTUNGSANLAGE FÜR EINFAMILIENHÄUSER

KadoSoft Kabinetteinzelenthärter		PRO15
Kapazität bei 10 °dH	l	6000
Kapazität bei 15 °dH	l	4500
Kapazität bei 20 °dH	l	3000
Salzverbrauch je Regeneration	ca. kg	2,4
Harzinhalt	l	15
Salzvorrat	ca. kg	25-50
Nenndurchfluss nach DIN 19636 (20°dH auf 8°)	m³ / h	1,8
Nenndurchfluss von 20° dH auf 0,5°dH (40 BV/h)	m³ / h	0,6
Rohwasserfließdruck min.	bar	2,5
Rohwasserfließdruck max.	bar	6,0
Druckverlust bei max. Durchfluss	bar	0,3
Wassertemperatur max.	C°	30
Wasseranschlüsse	Zoll /	DN 25 / R1“
Wasseranschlusshöhe (F)	mm	915
Abwasserablaufhöhe Gerät (G)		950
Abwasseranschluss	mm	12
Installationshöhe Syphon max. über Ffb. (I)	mm	300
Steuerventil mit Mixing (Verschneidung)	Clack	WS1CK
Stromanschluss	V/Hz	230/50/24
Stromverbrauch	W	2
Wasserverbrauch pro Regeneration	l	72
Regenerationszeit	min.	65
Druckflasche	GFK	10x17
Höhe Feuchtraumsteckdose (E)	mm	800
Höhe Kabinettbehälter (D)	mm	1180
Höhe Überlauf Solebehälter (H)	mm	800
Breite (B)	mm	320
Tiefe (C)	mm	520
Gesamthöhe (A)	mm	1180
Gewicht	kg	33

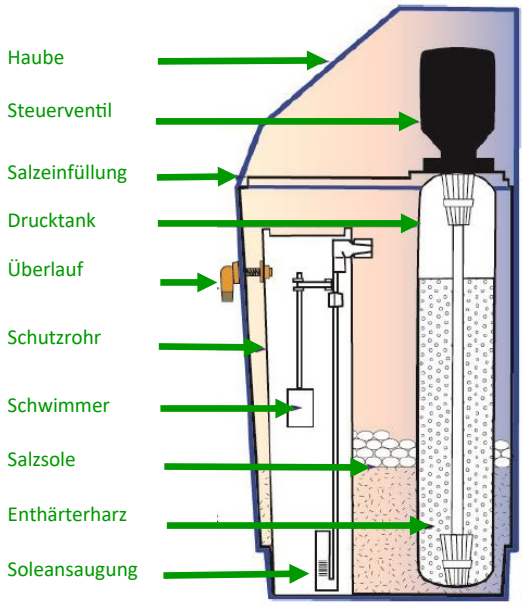

Bestellnummer	KSCIGAMS60

Kadotec Wassertechnik
Part of AQUA Management GmbH
Emil-von-Behring-Str. 3, 63128 Dietzenbach

Tel. +49 (0) 6074 8053113
E-Mail info@kadotec.de

Fax +49 (0) 6074 8053111
http:// www.kadotec.de

Einbau der Wasserenthärtungsanlage

Die Wasserenthärtungsanlag wird direkt in das Hauswassernetz **mittels eines Montageblocks** (nicht im Lieferumfang enthalten, bitte extra mitbestellen) in die Hauptwasserleitung installiert. Der Raum muss trocken sein und darf weder zu warm noch zu kalt sein. Vor dem Einbau der Wasserenthärtungsanlage muss zunächst das Wasser abgestellt und überprüft werden, ob nicht im Augenblick ein Wasserverbraucher, z. B. die Waschmaschine, läuft. Ferner ist zu prüfen, ob ein geeigneter Stromanschluss mit Feuchtraumsteckdose vorhanden ist.

Der Wasserenthärter wird **hinter dem Wasserzähler und einem schützenden Wasserfilter eingebaut.** Man trennt die Wasserleitung an einer geeigneten Stelle auf und baut die Anschlussarmatur dort ein. An diese wird später mit zwei KTW-zugelassenen Panzerschläuchen mit Dichtungsringen die Enthärtungsanlage angeschlossen. Der Abwasserschlauch wird an der Anlage befestigt und abwasserseitig mit freiem Auslauf angebracht.

Nach dem Einbau wird die Wasserenthärtungsanlage an das Stromnetz angeschlossen und **nach Herstelleranleitung programmiert.** Danach funktioniert sie selbstständig. Nach einer zuvor programmierten Trinkwasserdurchlaufmenge führt die Anlage automatisch eine Regeneration durch. Dieser Regenerationsschritt wird bereits von uns auf nachts 2.00 Uhr vorprogrammiert. Das ist die beste Zeit, weil zu dieser Zeit das wenigste Weichwasser benötigt wird. In dieser Zeit steht Ihnen Rohwasser zur Verfügung. Nach ca. 45- 60 Minuten — so lange dauert die Regeneration — steht Ihnen wieder Weichwasser zur Verfügung.

Für die Regeneration werden **Regeneriersalztabletten** benötigt. Diese bieten wir Ihnen in 25-Liter-PE-Säcken an. Der Salzverbrauch ist abhängig von der Anzahl der Regenerationen und dem Wasserverbrauch.

Rohwasser- + Weichwasserablauf DN 25 / R 1“ AG

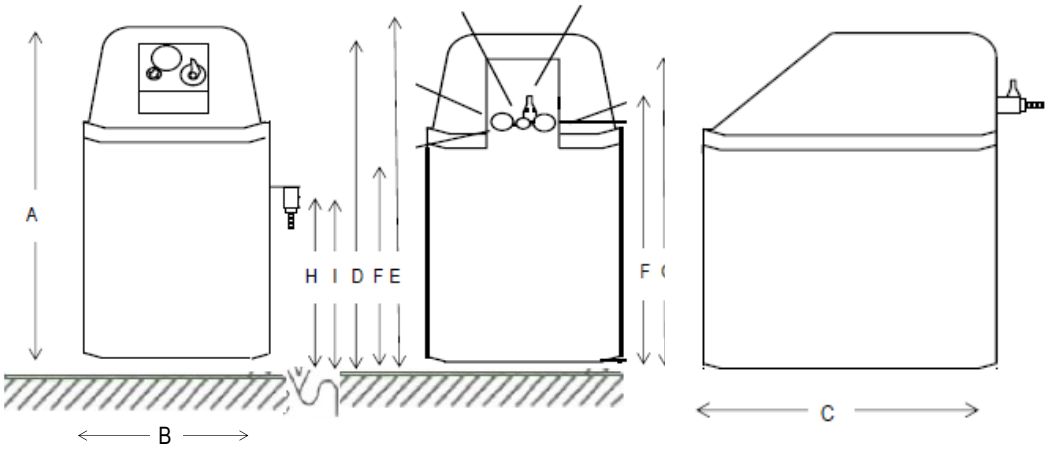

Kadotec Wassertechnik
Part of AQUA Management GmbH
Emil-von-Behring-Str. 3, 63128 Dietzenbach

Tel. +49 (0) 6074 8053113
E-Mail info@kadotec.de
Fax +49 (0) 6074 8053111
http:// www.kadotec.de

Einbaubeispiel

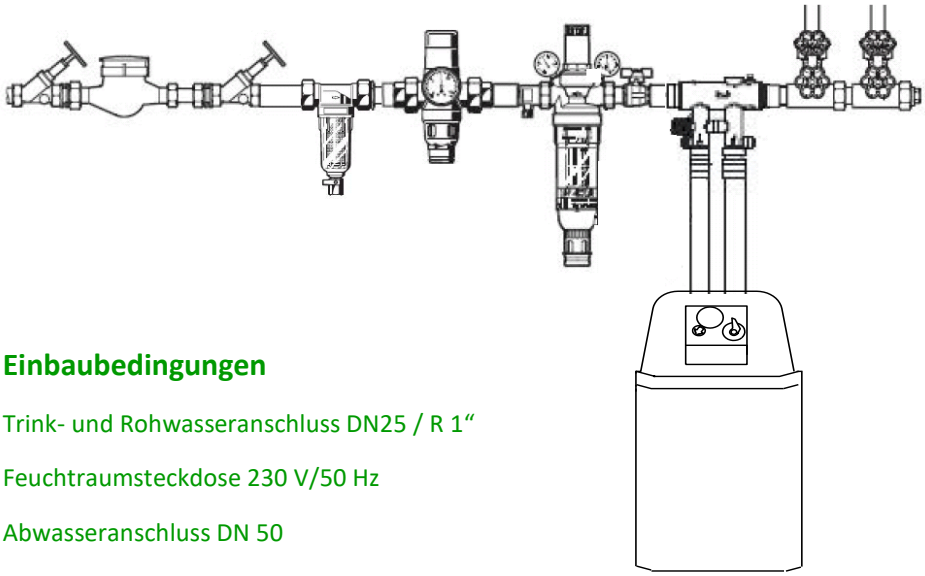

Einbaubedingungen

Trink- und Rohwasseranschluss DN25 / R 1“

Feuchtraumsteckdose 230 V/50 Hz

Abwasseranschluss DN 50

Druckminderer DN 25 / R 1“ bei Wasserdruck über 6 bar

Hauswasserfilter im Wassereingang min. DN 25 / R 1“

Kadotec Wassertechnik
Part of AQUA Management GmbH
Emil-von-Behring-Str. 3, 63128 Dietzenbach

Tel. +49 (0) 6074 8053113
E-Mail info@kadotec.de

Fax +49 (0) 6074 8053111
http:// www.kadotec.de